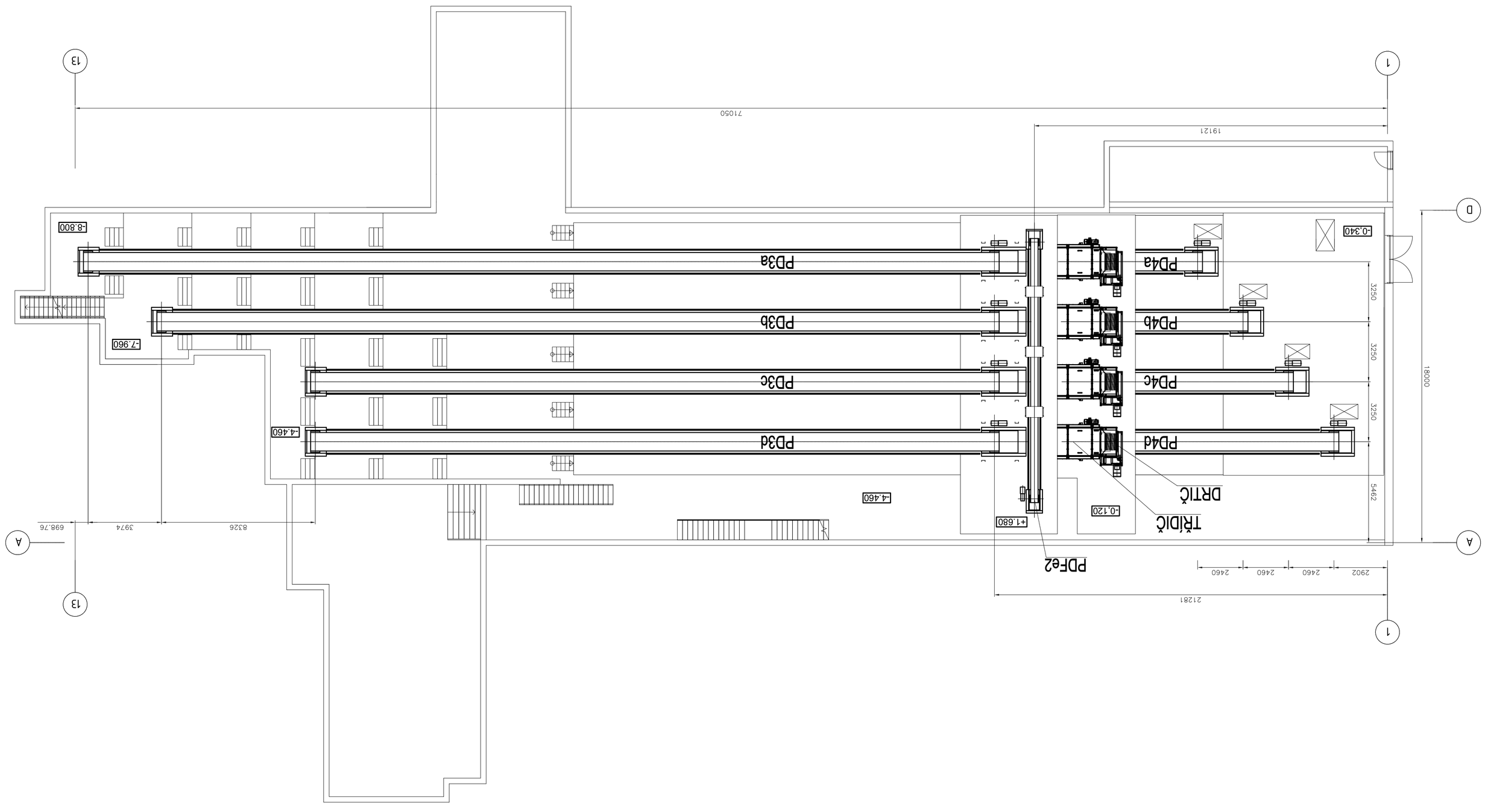

PODLAŽÍ +1,680
(s magnetickým separátorem)

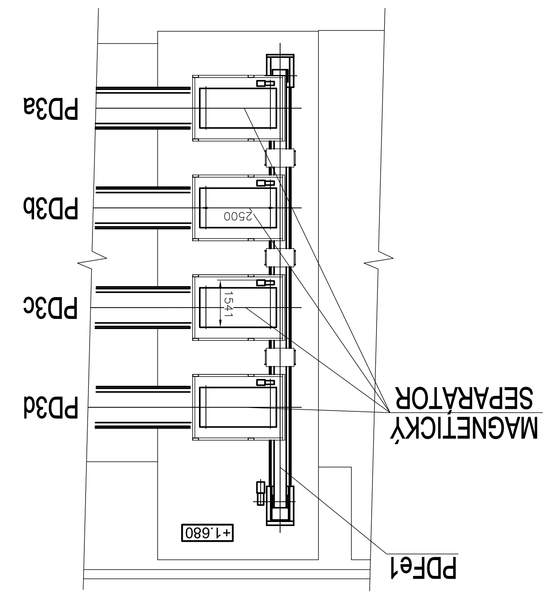

±0,0=210,440

PŘEDKLADÁ: T I Centrum, a.s.	PRODUKTOVÁ A NÁSTROJOVÁ ÚNOSTI PROVOZNÍ STAVBY SLOVANSKÁ ALÉJ 20 326 00 PLZEŇ	tel.: 377 445 349 fax.: 377 241 771 e-mail: tiplzen@tiplzen.cz http: www.tiplzen.cz	
AKCE: MODERNIZACE TEPLÁRNY MLADÁ BOLESLAV DOKUMENTACE PRO VYDÁNÍ STAVEBNÍHO POVOLENÍ			
STUPEŇ: DOKUMENTACE DSP ZAKÁZKOVÉ ČÍSLO: 0404121			
Magistrát 1275/13<| 140 00 Praha 4, Michle AFRY			
NÁZEV: D2 Demontáže technologie a technologické zařízení PS 103–Třídění a úprava drobné stěpky			MĚŘÍTKO: 1:100 FORMÁT: A4
PLDOORYS 2 – TŘÍDÍRNA			REVIZE: 0 LIST:
VYPRACOVAL: KONTROLOVAL A ZODPOVĚDĚL: JIŘÍ Štěpán			KÓD: 5404121–DP103–002
DATUM: 10/2022			